ՏԵՍՔ ԴԵՄԻՑ

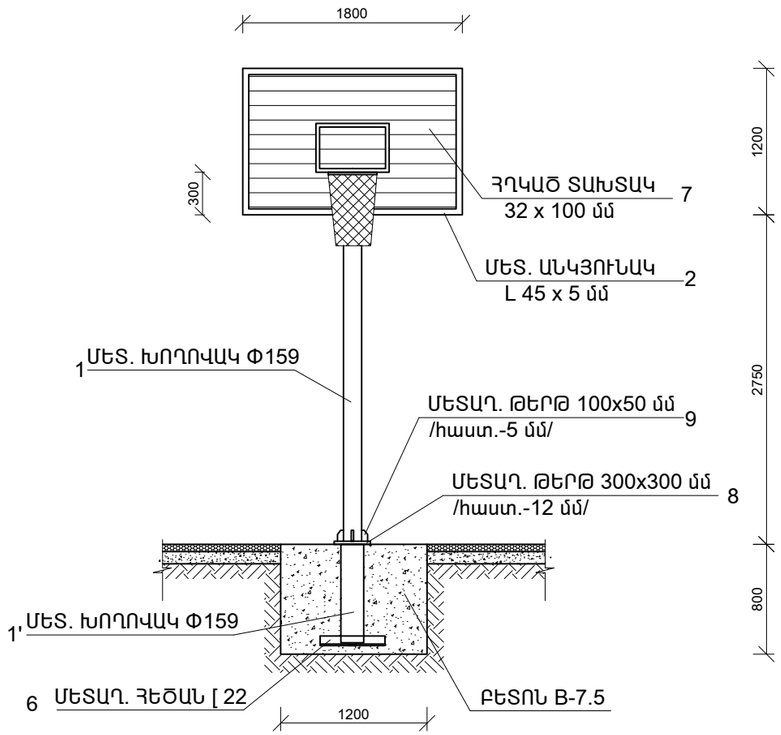

ՏԵՍՔ ԿՈՂՔԻՑ

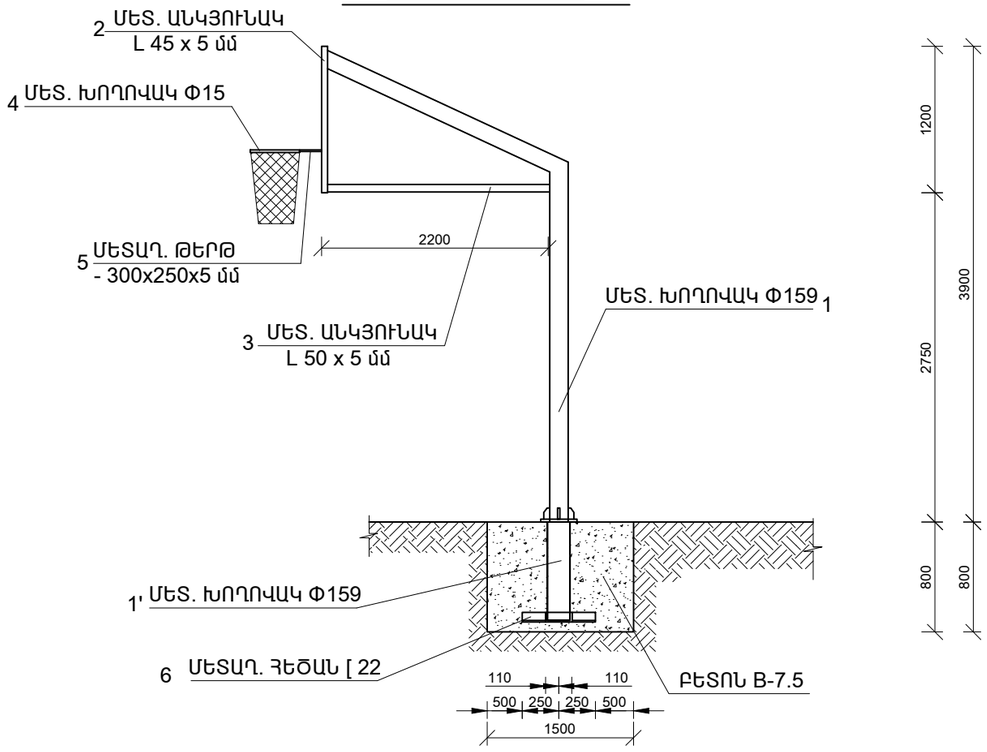

ԲԱՍԿԵՏԲՈԼԻ ՎԱՀԱՆԱԿԻ ՄԱՍՆԱԳԻՐ						
ԴԻՐՔԸ	ՆՇԱՆԱԿՈՒՄԸ	ԱՆՎԱՆՈՒՄԸ	ՉԱՓ. ՄԻԱՎ.	ՄԵԿԻ ՀԱՄԱՐ	ԲՈԼՈՐԻ ՀԱՄԱՐ	ԾԱՆՈԹՈՒԹ
1		ՄԵՏԱՂԱԿԱՆ ԽՈՂՈՎԱԿ Φ 159 x5 մմ	ԳԾՄ	5.2	10.4	198.0
1´		ՄԵՏԱՂԱԿԱՆ ԽՈՂՈՎԱԿ Φ 159 x5 մմ	ԳԾՄ	0.8	1.6	30.4
2		ՄԵՏԱՂ. ԱՆԿՅՈՒՆԱԿ L 45x5 մմ	ԳԾՄ	6.0	12.0	40.5 ԿԳ
3		ՄԵՏԱՂ. ԱՆԿՅՈՒՆԱԿ L 50x5 մմ	ԳԾՄ	2.2	4.4	16.6 ԿԳ
4		ՄԵՏԱՂԱԿԱՆ ԽՈՂՈՎԱԿ Φ 15 մմ	ԳԾՄ	0.125	0.25	0.4
5		ՄԵՏԱՂ. ԹԵՐԹ -300x250x5 մմ	ԿԳ	3.0	6.0	
6		ՄԵՏ. ՏԱՇՏԱՁԵՎ ՀԵԾԱՆ [22	ԳԾՄ	1.0	2.0	42.0 ԿԳ
7		ՀՂԿԱԾ ՏԱԽՏԱԿ 32 x 100 մմ	Մ^2	2.16	4.32	0.14 Մ^3
8		ՄԵՏԱՂ. ԹԵՐԹ -300x300x12 մմ	ԿԳ	8.5	17.0	
9		ՄԵՏԱՂ. ԹԵՐԹ -100x50x5մմ -4 ՀԱՏ	ԿԳ	0.8	1.6	
ՀԱՂԿԱԾ ՏԱԽՏԱԿԻ ՅՈՒՂԱՆԵՐԿՈՒՄ – 8.8 Մ^2						
ՄԵՏԱՂԱԿԱՆ ԷԼԵՄԵՆՏՆԵՐԻ ՅՈՒՂԱՆԵՐԿՈՒՄ – 8.0 Մ^2						
ԲԵՏՈՆ B – 7.5 - 1.5 Մ^3						
ՀԵՆԱՍՅՈՒՆԵՐԻ ՀԻՄՔԵՐԻ ՓՈՐՈՒՄ III ԿԱՐԳԻ ԳՐՈՒՆՏՆԵՐՈՒՄ – 1.7 Մ^3						
ԱՎԵԼՈՐԴ ԳՐՈՒՆՏԻ ՓՈՌՈՒՄ ՏԵՂՈՒՄ – 1.5 Մ^3						
ԲՆԱՀՈՂԻ ՀԵՏԼԻՑՔ ՁԵՌՔՈՎ – 0.2 Մ^3						

ԾԱՆՈԹՈՒԹՅՈՒՆ

1. ՍՈՒՅՆ ԹԵՐԹԸ ՆԱՅԵԼ ԳՀ - 1 ԹԵՐԹԻ ՀԵՏ ՀԱՄԱՏԵՂ

2. ՄԵՏԱՂԱԿԱՆ ԷԼԵՄԵՆՏՆԵՐԻ ԵՌԱԿՑՈՒՄՆ ԻՐԱԿԱՆԱՑՆԵԼ Ý–42

ՏԻՊԻ ԷԼԵԿՏՐՈԴՈՎ

ՏՆՕՐԵՆ	Ա. ԱԲՈՎՅԱՆ		ԱԽԹԱԼԱՅԻ ԹԻՎ 2 ԴՊՐՈՑԻ ՎԵՐԱԿԱՌՈՒՑՈՒՄ			
ՆԽՁ	Ա. ԱԲՈՎՅԱՆ					
ՀԱԿԱՀԱՇՏՈՒԹՅՈՒՆ	Խ.ԱՌՈՒՍՅԱՆ			ՓՈՒԼ	ԹԵՐԹ	ԹԵՐԹԵՐ
				Ռ	ԿՀ-	
			ԲԱՍԿԵՏԲՈԼԻ ՎԱՀԱՆԻ ՏԵՍՔ ԴԵՄԻՑ ԵՎ ԿՈՂՔԻՑ: ՆՅՈՒԹԵՐԻ ՄԱՍՆԱԳԻՐ:	§þÆÜŁøêäðî» êäÀ ն. ÿ³Ý³ÓáõÃ		